# 05519100 - LT-A BMT85 BD ER50 LR RF H85

| | |
|---|---|
| **Tipo** | LT-A<br>Portautensili angolare a 90° |
| **Attacco** | BMT 85 BIG DRIVE |
| **Uscita utensile** | Portapinza ER 50 |
| **Raffreddamento** | Refrigerazione interna |
| **Senso di rotazione** | r1 r2 |
| **Velocità max [1/min]** | 4000 |
| **Coppia max [Nm]** | 180 |
| **Rapporto** | 1:1 |
| **H [mm]** | 85 |
| **H1 [mm]** | 52 |
| **Accessori** | N.D. |
| **Note** | N.D. |
| **Note per il montaggio** | N.D. |

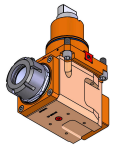

Verificare sempre gli ingombri del portautensile in torretta

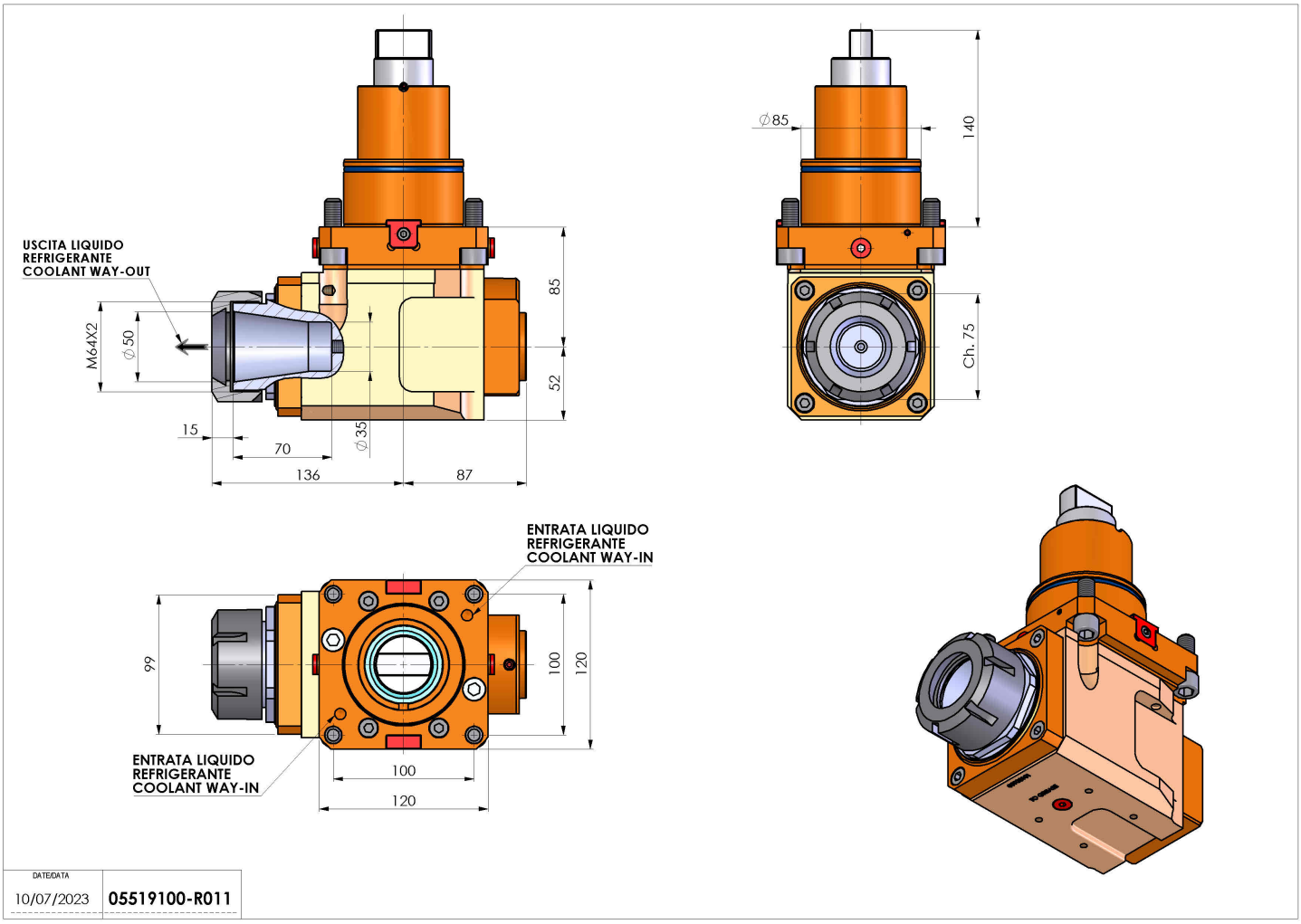


**Salvo modifiche tecniche**